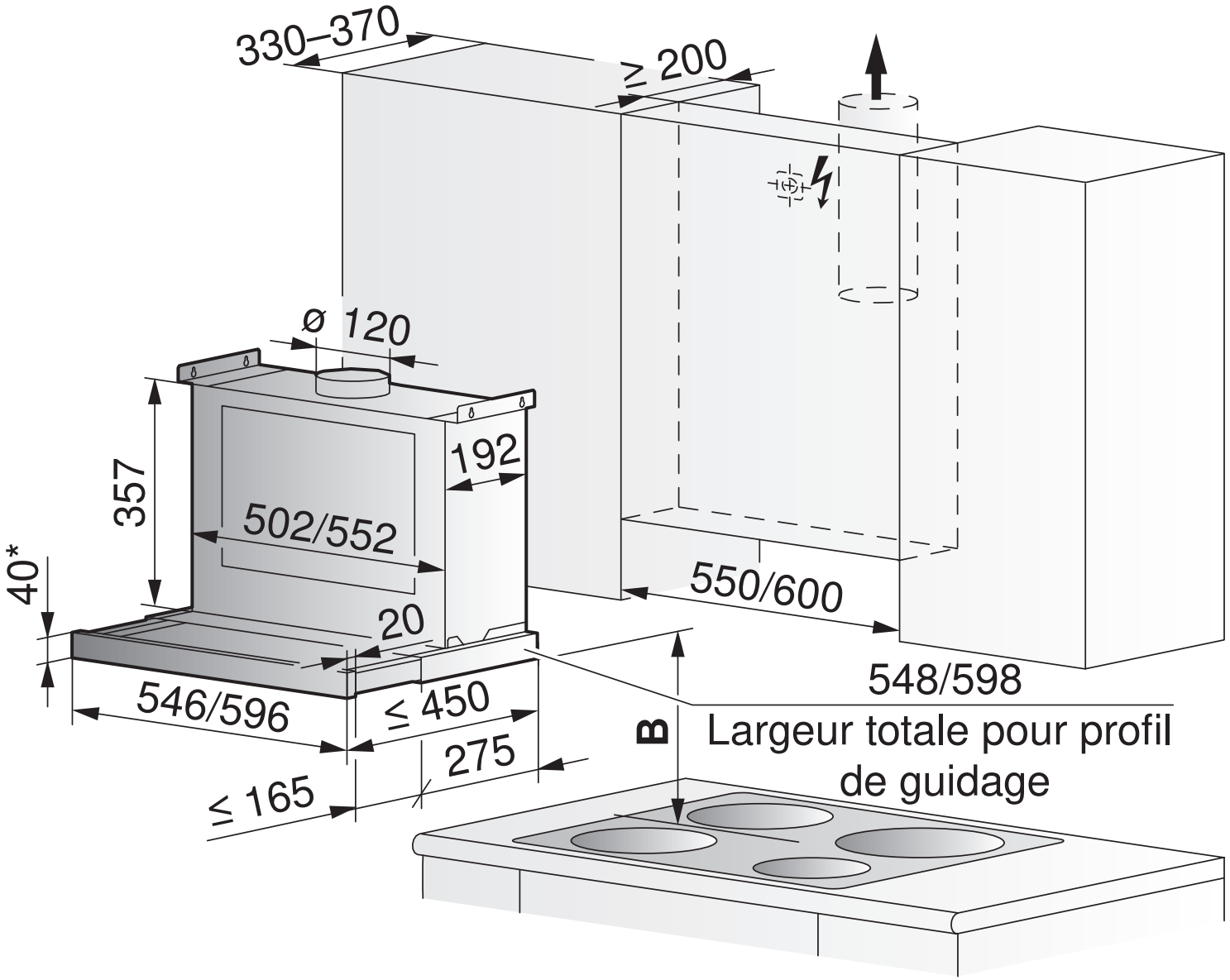

Hotte d'aspiration norme SMS et EURO

DF N